Contatore asincrono modulo 16 up-down
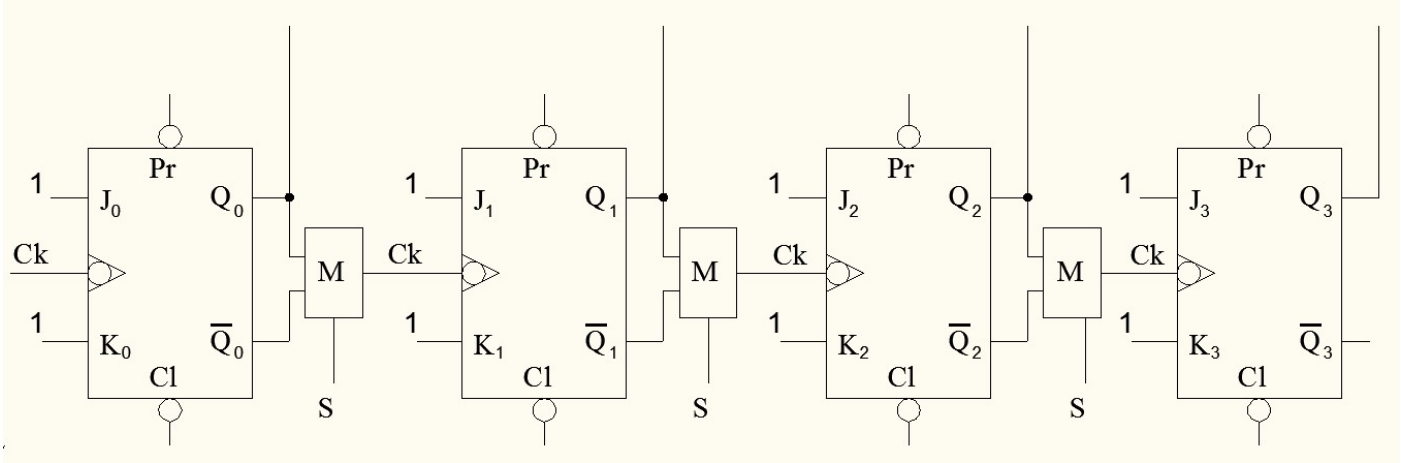
Con una piccola aggiunta c'è la possibilità di selezionare il conteggio up o down.
M è un multiplexer che collega Q_0 al Ck successivo se S=1 (up) collega Q_1 al Ck successivo se S=0 (down) quindi con un ingresso in più potrò avere la possibilità di contare sia avanti che indietro.